MCC 750ps

100μJ

偏振方向稳定性高

10kHz

TEM_{00}

€ bÿÓg„‰ S(¯ ƒ(f/ý6} 2Í S(¯ Ñ"ÿÓgÐ ,ÑAE2ŠðV ý/ý6} 2Í S(¯ vG]/ý6} 2Í

# Kμ										
H CNÇ½										
© } Õ)½										
EÉ0 73H										
7? è ó Ü										
Õ)½0i Ð]										
• • WE										
ž @ ™@	"j ©									
	1 -*									
…e (¯]										
+k$ÆEÉ›										
Ý I Û										
315 Õ6M										
+k$Æþ .										
%ö• j p .										
' $_ Ü										
Þ Ž$_ Ü										

波长	型号	重复频率	单脉冲能量

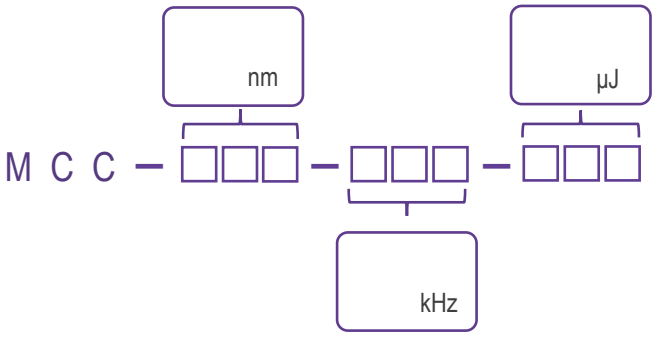

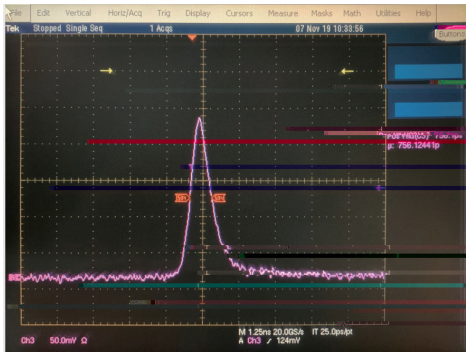
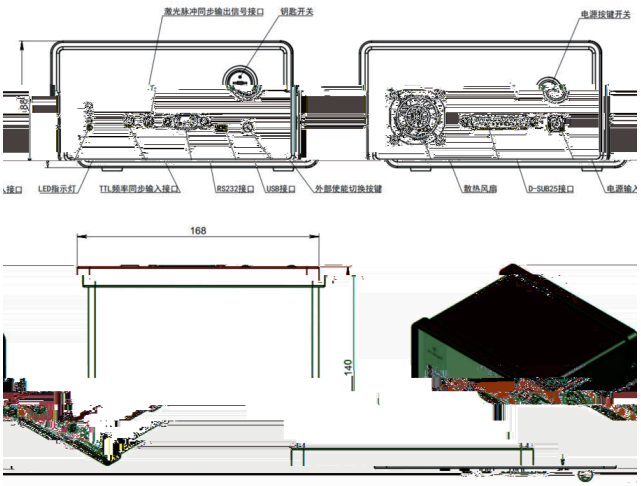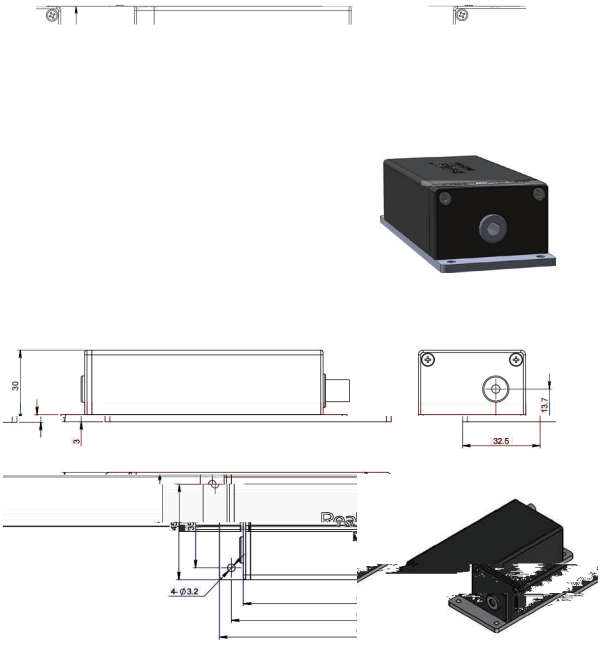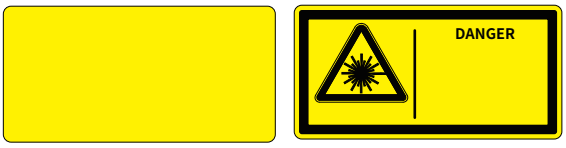
mm